Karta katalogowa

Złączka redukcyjna
- gwint R, gw Rp
- kształt okrągły

nr wzoru 3242

nr kat. 441 142

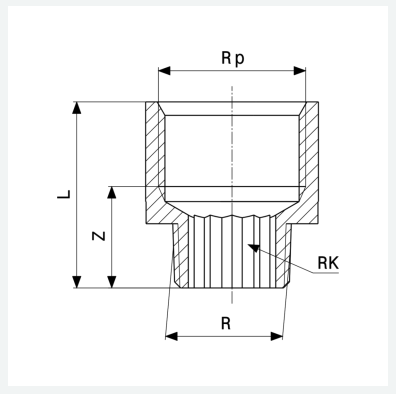

Właściwości

Gwint zewnętrzny	R	¾
Gwint wewnętrzny cylindryczny	Rp	½
Wymiar Z	Z	25 mm
Długość	L	40 mm
Waga	116,1 g	
Pojemność	62,16 cm^3	
Materiał	materiał	brąz lub brąz krzemowy